ՍԱՆՀԱՆԳՈՒՅՑԻ ՀԱՏԱԿԱԳԻԾ ՆԻՇ +3.30 Մ 1:50

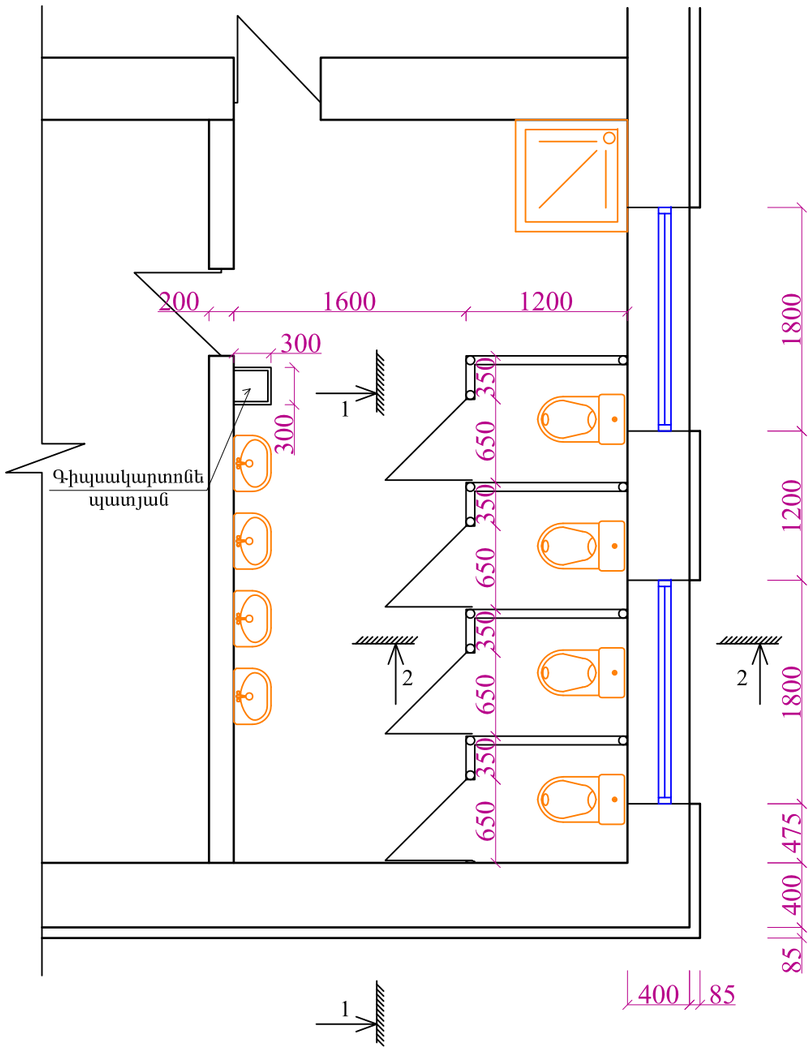

ԿՏՐՎԱԾՔ «1-1» Մ 1:20

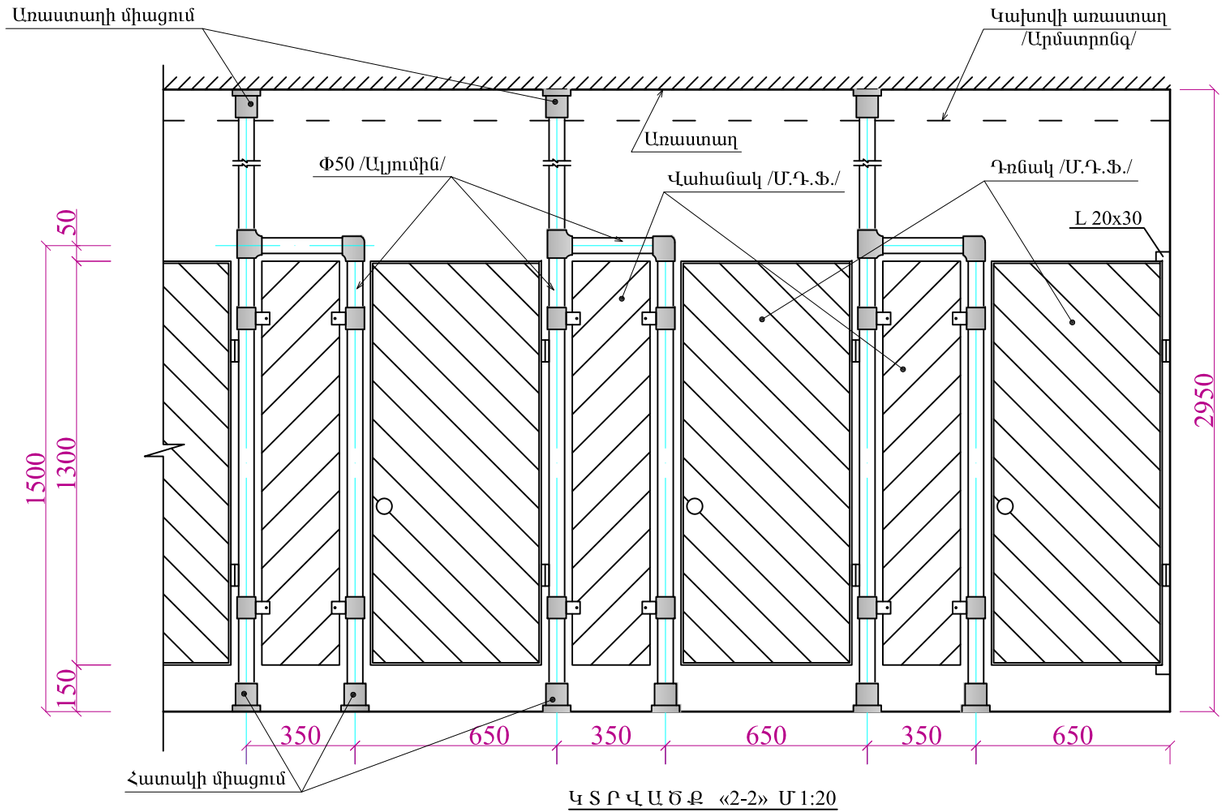

ԿՏՐՎԱԾՔ «2-2» Մ 1:20

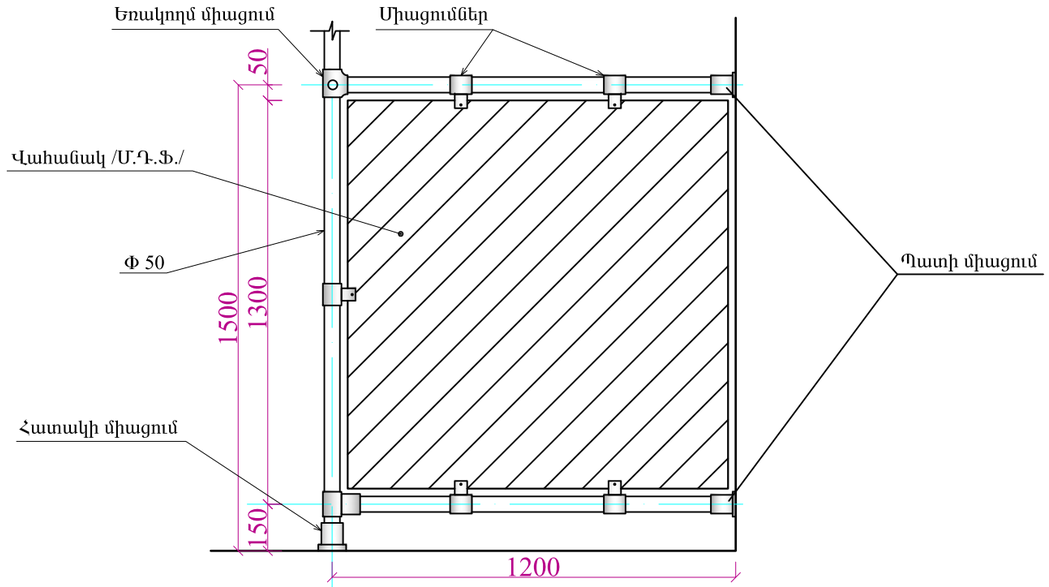

ՇԻՆ. ԱՇԽԱՏԱՆՔՆԵՐԻ ԾԱՎԱԼՆԵՐ

1	Փ50 - ալյումինե արծաթափայլ խողովակ	84.0 գմ
2	Խողովակների եռակողմ միացումներ	12 հատ
3	Խողովակների երկկողմ միացումներ	12 հատ
4	Խողովակների միակողմ միացումներ	12 հատ
5	Հատակի, պատի և առաստաղի միացումներ	60 հատ
6	Վահանակների միացումներ	60 հատ
7	Վահանակներ - Մ.Դ.Ֆ.	24.0 մ^2
8	Դռնակներ - Մ.Դ.Ֆ. - 8 հատ	9.0 մ^2
9	Ծխնի	24 հատ
10	Բռնակ	12 հատ
11	L ալյումինե անկյունակ L - 20x30	16.0 գմ
12	Մ.Դ.Ֆ. -ի վահանակների եզրակալ	14.0 գմ

<<ԳԼՈՄՄԱ>>ԱԿ	ԼՈՌՈՒ ՄԱՐԶԻ ԳՅՈՒԼԱԳԱՐԱԿ ԳՅՈՒՂԻ ՄԱՆԿԱՊԱՐՏԵԶԻ ՇԵՆՔԻ ԿԱՌՈՒՑՈՒՄ				ՊԱՏՎԵՐ
	ՏՆՕՐԵՆ	ՄԱՆԱՍՅԱՆ		ՃԱՐՏԱՐԱՊԵՏՈՒԹՅՈՒՆ	Թվական
	ՆԱԽԱԳԾԵՑ	ԱԼԵՔՍԱՆՅԱՆ			2016
				ՍԱՆՀԱՆԳՈՒՅՑՆԵՐԻ ՀԱՏԱԿԱԳԻԾ, ԿՏՐՎԱԾՔՆԵՐ	ՓՈՒԼ Ա.Ն.
					ԹԵՐԹ
					Ճ - 11